new SOLAR®

European Patent EP3184726B1

a product by **Tenda Sistem Italia**

SECUREMATIC

PER INFO
www.newsolar.info

PER ORDINI
ordini@newsolar.info

PER PREVENTIVI
preventivi@newsolar.info

PER ASSISTENZA
assistenza@newsolar.info

Telefono
+39 080 783 54 50
+39 080 783 90 05

Fax
+39 080 383 63 15

INDICE

pag. 02 new SOLAR® securematic

pag. 04 ESPLOSO

pag. 04 VISTE

pag. 05 DIMENSIONI

pag. 05 USCITA FERMO

pag. 06 BLOCCO MANUALE PER MODALITÀ SOLAR

pag. 07 TABELLA COMPATIBILITÀ

pag. 07 LISTINO

securematic

06

new SOLAR®
European Patent EP3184726B1
a product by Tenda Sistem Italia

SISTEMA SU TERMINALE

Il sistema **securematic** rende automatico l'armamento e l'apertura della new Solar® con **un sistema meccanico indipendente da sistemi elettrici, elettronici, di motorizzazione e di domotica**.

ESPLOSO

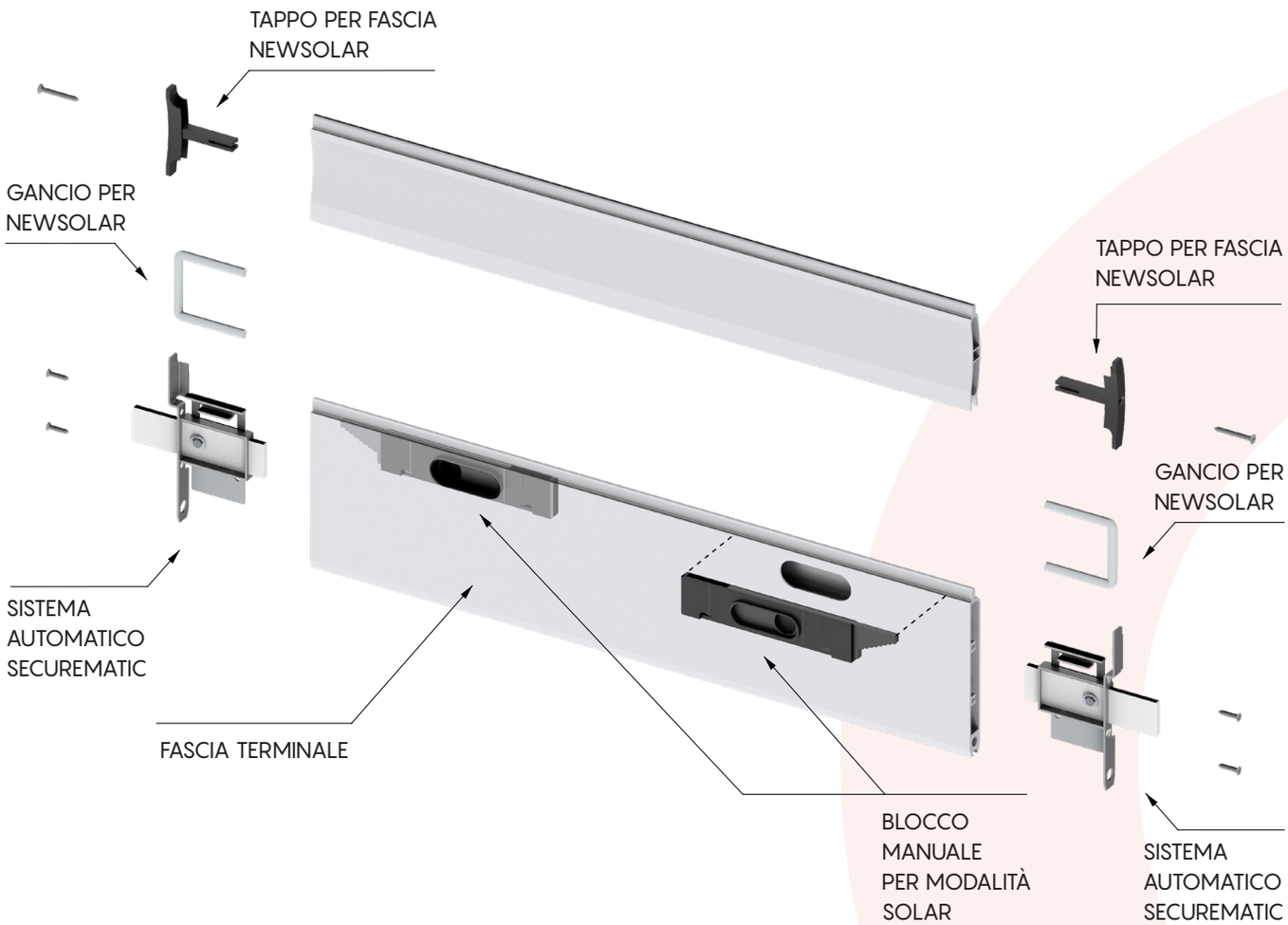

VISTE

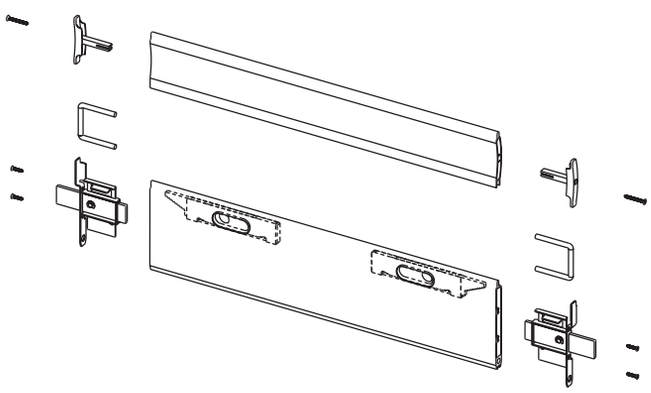

INTERNO

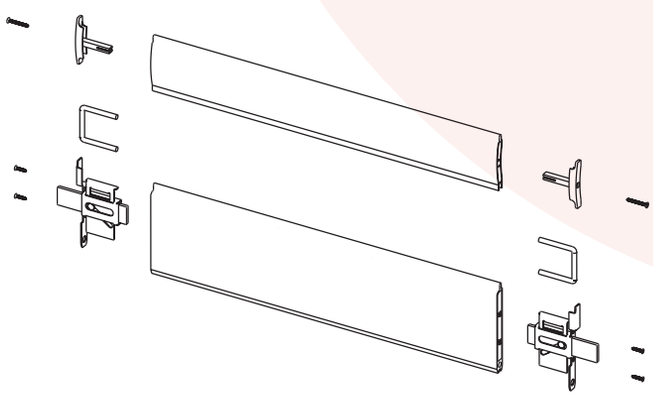

ESTERNO

DIMENSIONI

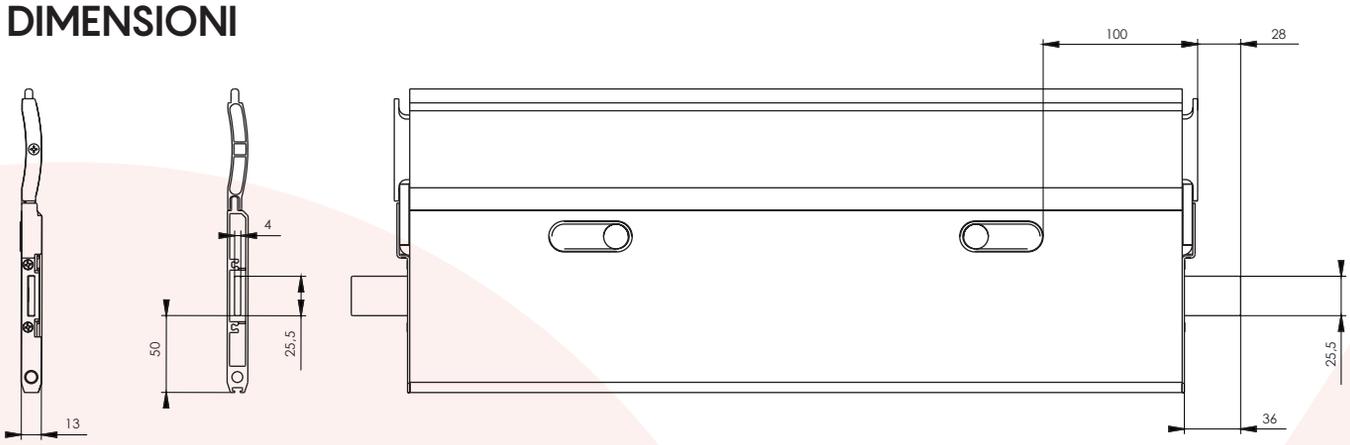

USCITA FERMO

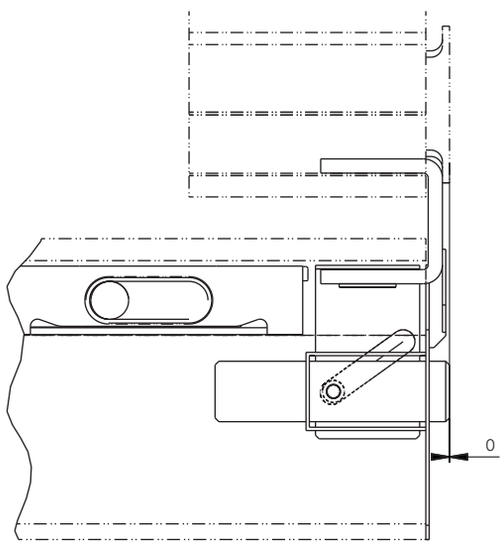

POSIZIONE DELL'USCITA FERMO
A INIZIO CORSA

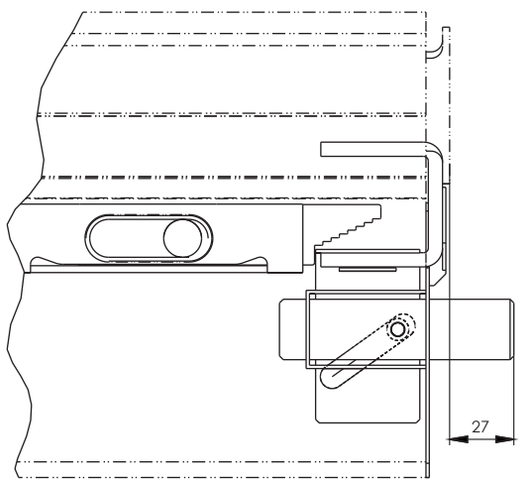

POSIZIONE DELL'USCITA FERMO
A FINE CORSA

ATTENZIONE

Per il corretto funzionamento del sistema è necessario mettere in bolla in terminale.

BLOCCO MANUALE AUSILIARIO PER MODALITÀ SOLAR

Quando la newSolar® è in modalità frangisole, ossia a lame distanziate, puoi inserire il sistema manuale di fermo per impedire l'apertura indesiderata o accidentale.
In questo modo potrai utilizzare il sistema di chiusura **securematic**, anche quando il frangisole non è completamente chiuso.

SISTEMA MANUALE AUSILIARIO DISARMATO
catenacciolo disarmato finale

SISTEMA MANUALE AUSILIARIO ARMATO
catenacciolo armato finale

ATTENZIONE
Nel caso in cui si richieda il sistema **securematic** senza sistema manuale ausiliario, il sistema non funzionerà quando la newsolar è nella modalità frangisole.

TABELLA COMPATIBILITÀ

MODELLI NEWSOLAR	COMPATIBILITÀ CON SECUREMATIC
standard	SI
mini	NO
elephant	SI
bicolor	NO
secure4	SI
secure3	SI
secure3IR	SI
secure2	SI

LISTINO

sistema completo inferiore (coppia) € 170,00/pz

NOTE

newSOLAR®

European Patent EP3184726B1

a product by **Tenda Sistem Italia**

newSOLAR®

European Patent EP3184726B1

a product by **Tenda Sistem Italia**

distruibito da Tenda Sistem Srl

www.newsolar.info